Kingdom of Thailand

☞ EDICT OF GOVERNMENT ☜

In order to promote public education and public safety, equal justice for all, a better informed citizenry, the rule of law, world trade and world peace, this legal document is hereby made available on a noncommercial basis, as it is the right of all humans to know and speak the laws that govern them.

TCPS 608-2547 (2004) (Thai): GONG BELL

BLANK PAGE

BRUTUM FULMEN
IGNORANTIA JURIS NON EXCUSAT
PROTECTED BY COPYRIGHT

มาตรฐานผลิตภัณฑ์ชุมชน
ฆ้องโหม่ง

๑. ขอบข่าย

๑.๑ มาตรฐานผลิตภัณฑ์ชุมชนนี้ครอบคลุมเฉพาะฆ้องโหม่งที่ทำจากโลหะเป็นวัสดุหลัก ไม่ครอบคลุมถึงฆ้องโหม่งจำลองที่สร้างขึ้นเพื่อใช้เป็นของประดับตกแต่งหรือของที่ระลึก

๒. บทนิยาม

ความหมายของคำที่ใช้ในมาตรฐานผลิตภัณฑ์ชุมชนนี้ มีดังต่อไปนี้

๒.๑ ฆ้องโหม่ง หมายถึง เครื่องดนตรีไทยประเภทเครื่องตีชนิดหนึ่งที่ใช้ตีประกอบจังหวะ หรือเรียกอีกชื่อหนึ่งว่า "โหม่ง" ประกอบด้วยลูกฆ้องและไม้ตี ลูกฆ้องหลอมขึ้นจากทองเหลืองผสมโลหะอื่นที่เหมาะสม นำมาตีแล้วเจาะรูที่ฉัตรสำหรับร้อยเชือก มีเสียงที่ได้มาตรฐานและสามารถนำไปบรรเลงในโอกาสต่าง ๆ ได้ อาจมีการประกอบกับขาตั้งทั้งแบบทรงกลมและสี่เหลี่ยม ทำจากเหล็กหรือไม้ อาจขัดมันและเคลือบด้วยสารเคลือบเงาเพื่อความสวยงาม สำหรับไม้ตี ก้านทำจากไม้ไผ่ หัวไม้ทำด้วยผ้า ดังรูปที่ ๑

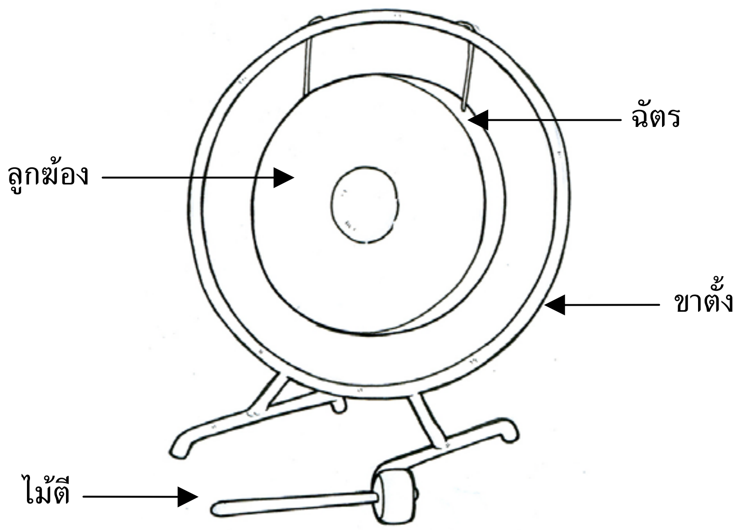

รูปที่ ๑ ตัวอย่างฆ้องโหม่ง

(ข้อ ๒.๑)

๓. คุณลักษณะที่ต้องการ

๓.๑ ลักษณะทั่วไป

๓.๑.๑ ลูกฆ้อง

ต้องมีลักษณะเป็นทรงกลม มีปุ่มสำหรับตีอยู่ตรงกลางด้านหน้า พื้นผิวไม่ปรากฏข้อบกพร่อง เช่น รอยร้าว รอยแตก มีขนาดและสัดส่วนที่เหมาะสมเป็นไปตามลักษณะที่ดีของฆ้องโหม่ง

๓.๑.๒ ไม้ตี

ต้องมีขนาดและน้ำหนักเหมาะมือ หัวไม้ไม่คลอน

๓.๑.๓ ขาตั้ง (ถ้ามี)

ต้องมีขนาดและสัดส่วนที่เหมาะสมกับลูกฆ้อง

๓.๑.๔ การประกอบ (ถ้ามี)

ต้องประณีต ติดแน่น คงทน ไม่มีรอยแตกร้าวหรือตำหนิ ลูกฆ้องต้องผูกอยู่ตรงกลางและไม่สัมผัสกับขาตั้ง

๓.๒ การขัดมันและการเคลือบเงา (ถ้ามี)

ต้องเรียบ สม่ำเสมอ ไม่เป็นเม็ด เป็นคราบ กรอบ แตก หลุด หรือลอก

๓.๓ การใช้งาน

เมื่อตีด้วยไม้ตีแล้ว ต้องดังกังวานเป็นเสียงเดียว โปร่งชัดเจน และไม่ทึบ

เมื่อตรวจสอบโดยวิธีให้คะแนนตามข้อ ๗.๑ แล้ว ต้องได้คะแนนเฉลี่ยของแต่ละลักษณะจากผู้ตรวจสอบทุกคนไม่น้อยกว่า ๓ คะแนน และไม่มีลักษณะใดได้ ๑ คะแนน จากผู้ตรวจสอบคนใดคนหนึ่ง

๔. การบรรจุ

๔.๑ หากมีการบรรจุ ให้บรรจุฆ้องโหม่งในภาชนะบรรจุที่สะอาด แห้ง เรียบร้อย และสามารถป้องกันความเสียหายที่อาจเกิดขึ้นกับฆ้องโหม่งได้

๕. เครื่องหมายและฉลาก

๕.๑ ที่ฉลากหรือภาชนะบรรจุฆ้องโหม่งทุกหน่วย อย่างน้อยต้องมีเลข อักษร หรือเครื่องหมายแจ้งรายละเอียดต่อไปนี้ให้เห็นได้ง่าย ชัดเจน

(๑) ชื่อเรียกผลิตภัณฑ์ เช่น ฆ้องโหม่ง โหม่ง

(๒) ขนาดหรือมิติ

(๓) เดือน ปีที่ทำ

(๔) ข้อแนะนำในการใช้และการดูแลรักษา

(๕) ชื่อผู้ทำ หรือสถานที่ทำ พร้อมสถานที่ตั้ง หรือเครื่องหมายการค้าที่จดทะเบียน

ในกรณีที่ใช้ภาษาต่างประเทศ ต้องมีความหมายตรงกับภาษาไทยที่กำหนดไว้ข้างต้น

๖. การชักตัวอย่างและเกณฑ์ตัดสิน

๖.๑ รุ่น ในที่นี้ หมายถึง ฆ้องโหม่งที่ทำหรือส่งมอบหรือซื้อขายในระยะเวลาเดียวกัน

๖.๒ การชักตัวอย่างและการยอมรับ ให้เป็นไปตามแผนการชักตัวอย่างที่กำหนดให้ต่อไปนี้

๖.๒.๑ การชักตัวอย่างและการยอมรับ สำหรับการทดสอบการบรรจุและเครื่องหมายและฉลาก ให้ชักตัวอย่างโดยวิธีสุ่มจากรุ่นเดียวกัน จำนวน ๑ ตัวอย่าง เมื่อตรวจสอบแล้วตัวอย่างต้องเป็นไปตามข้อ ๔. และข้อ ๕. จึงจะถือว่าฆ้องโหม่งรุ่นนั้นเป็นไปตามเกณฑ์ที่กำหนด

๖.๒.๒ การชักตัวอย่างและการยอมรับ สำหรับการทดสอบลักษณะทั่วไป การขัดมันและการเคลือบเงา และการใช้งาน ให้ใช้ตัวอย่างที่ผ่านการทดสอบตามข้อ ๖.๒.๑ แล้ว จำนวน ๑ ตัวอย่าง เมื่อตรวจสอบแล้วตัวอย่างต้องเป็นไปตามข้อ ๓.๑ ถึงข้อ ๓.๓ จึงจะถือว่าฆ้องโหม่งรุ่นนั้นเป็นไปตามเกณฑ์ที่กำหนด

๖.๓ เกณฑ์ตัดสิน

ตัวอย่างฆ้องโหม่งต้องเป็นไปตามข้อ ๖.๒.๑ และข้อ ๖.๒.๒ ทุกข้อ จึงจะถือว่าฆ้องโหม่งรุ่นนั้นเป็นไปตามมาตรฐานผลิตภัณฑ์ชุมชนนี้

๗. การทดสอบ

๗.๑ การทดสอบลักษณะทั่วไป การขัดมันและการเคลือบเงา และการใช้งาน

๗.๑.๑ ให้แต่งตั้งคณะผู้ตรวจสอบ ประกอบด้วยผู้ที่มีความชำนาญในการตรวจสอบฆ้องโหม่งอย่างน้อย ๕ คน แต่ละคนจะแยกกันตรวจและให้คะแนนโดยอิสระ

๗.๑.๒ หลักเกณฑ์การให้คะแนน ให้เป็นไปตามตารางที่ ๑

ตารางที่ ๑ หลักเกณฑ์การให้คะแนน

(ข้อ ๗.๑.๒)

ลักษณะที่ตรวจสอบ	เกณฑ์ที่กำหนด	ระดับการตัดสิน (คะแนน)			
		ดีมาก	ดี	พอใช้	ต้องปรับปรุง
ลักษณะทั่วไป	ลูกฆ้อง ต้องมีลักษณะเป็นทรงกลม มีปุ่มสำหรับตีอยู่ตรงกลางด้านหน้า พื้นผิวไม่ปรากฏข้อบกพร่อง เช่น รอยร้าว รอยแตก มีขนาดและสัดส่วนที่เหมาะสมเป็นไปตามลักษณะที่ดีของฆ้องโหม่ง	๔	๓	๒	๑
	ไม้ตี ต้องมีขนาดและน้ำหนักเหมาะมือ หัวไม้ไม่คลอน	๔	๓	๒	๑
	ขาตั้ง (ถ้ามี) ต้องมีขนาดและสัดส่วนที่เหมาะสมกับลูกฆ้อง	๔	๓	๒	๑
	การประกอบ (ถ้ามี) ต้องประณีต ติดแน่น คงทน ไม่มีรอยแตกร้าวหรือตำหนิ ลูกฆ้องต้องผูกอยู่ตรงกลางและไม่สัมผัสกับขาตั้ง	๔	๓	๒	๑
การขัดมันและการเคลือบเงา (ถ้ามี)	ต้องเรียบ สม่ำเสมอ ไม่เป็นเม็ด เป็นคราบ กรอบ แตก หลุด หรือลอก	๔	๓	๒	๑
การใช้งาน	เมื่อตีด้วยไม้ตีแล้ว ต้องดังกังวานเป็นเสียงเดียว โปร่งชัดเจน และไม่ทึบ	๔	๓	๒	๑

๗.๒ การทดสอบการบรรจุและเครื่องหมายและฉลาก

ให้ตรวจพินิจ